ОВИ 05.260-01 Каркас

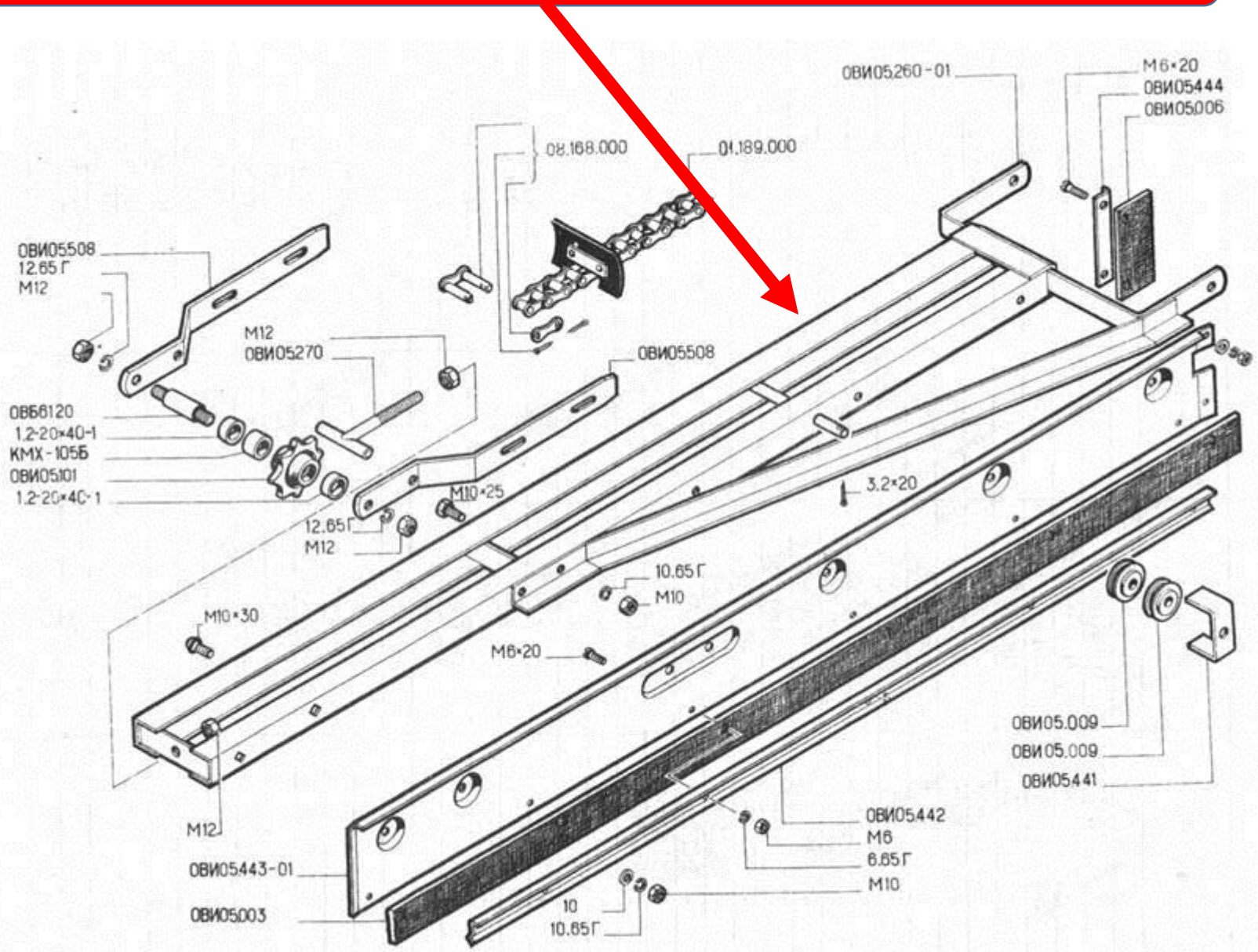

Рис. 27. Питатель ОВИ 05.200-01